KARTA TECHNICZNA

KLUDI
przedłużka do baterii termostatycznych

Nr artykułu:
7573005-00

Powierzchnia:
chrom

Opis produktu:
przedłużka
do baterii termostatycznych
L = 30 mm
do elementu podtynkowego 35158

ZDJĘCIE PRODUKTU
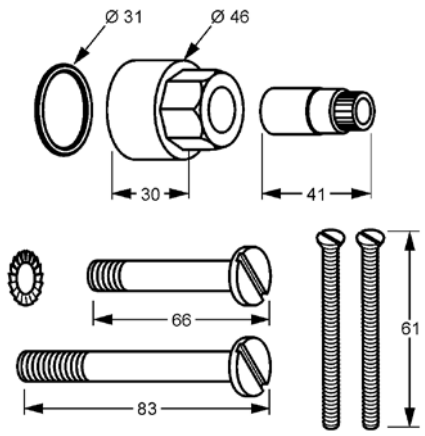
RYSUNEK Z WYMIARAMI