KARTA TECHNICZNA

KLUDI-DECUS
jednouchwytowa bateria bidetowa
DN 15

Nr artykułu: 54217N275

Powierzchnia:
N2 czarny szczotkowany PVD

Opis produktu:
jednouchwytowa bateria bidetowa DN 15
uchwyt prosty
montaż jednootworowy
przepływ wody 4,5 l/min przy ciśnieniu 3 bar
przegub kulowy
perlator kaskadowy M 24 x 1
głowica ceramiczna z ogranicznikiem wypływu gorącej wody
zestaw odpływowy G 1 1/4
system szybkiego montażu
elastyczne wężyki ciśnieniowe G 3/8

ZDJĘCIE PRODUKTU

RYSUNEK Z WYMIARAMI

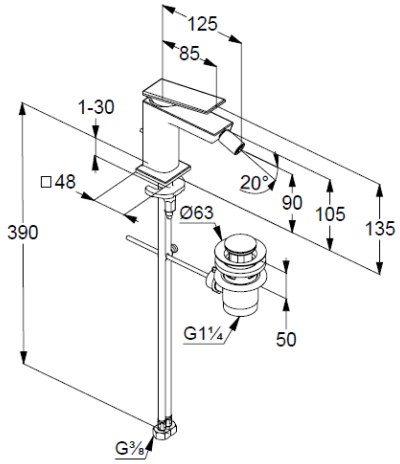

DIAGRAM PRZEPŁYWU

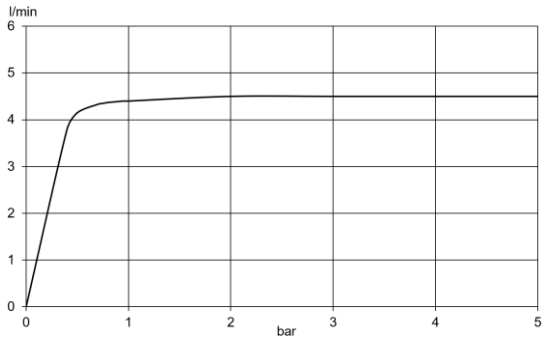

KLUDI