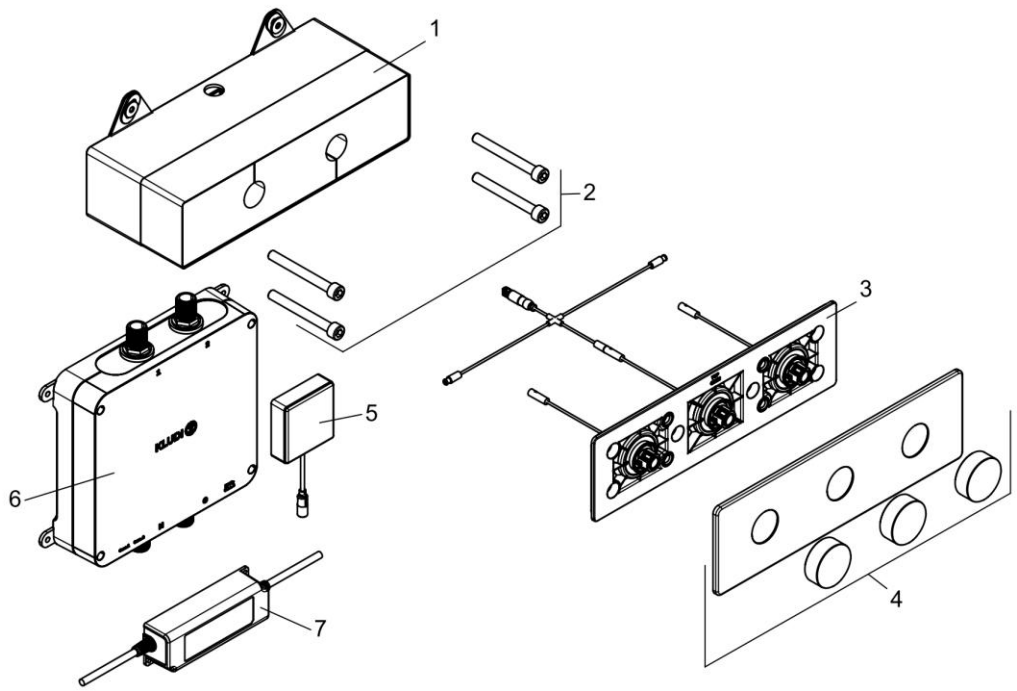

38300N2-00		KLUDI-PUSHTRONIC ELEK.UP-THM BRUSH. GOLD	KLUDI PUSH TRONIC ELECTR.CONC.SHOWER THM
1	7727000-00	UP-BOX F. ELEKTR. UP-ARMATUR	CONCEALED BOX F. ELECTR. MIXERS
2	7727800-00	BEFESTIGUNGSSCHRAUBEN (4 STÜCK)	BEFESTIGUNGSSCHRAUBEN (4 STÜCK)
3	7727500-00	PUSH TRONIC DISPLAY	PUSH TRONIC DISPLAY
4	71011N2-00	FEINBAUSET PUSH TRONIC BR. GUNMETAL	TRIM SET PUSH TRONIC
5	7727300-00	WI FI MODUL	WI FI MODUL
6	7727100-00	ELEKTRONISCHE MISCHEINH. 2 ABGÄNGE	ELECTONIC MIXING UNIT 2 OUTLETS
7	7727700-00	NETZTEIL F. ELEKTR. UP-ARMATUREN	POWER SUPPLY F. CONC. ELECTR. MIXERS

KLUDI