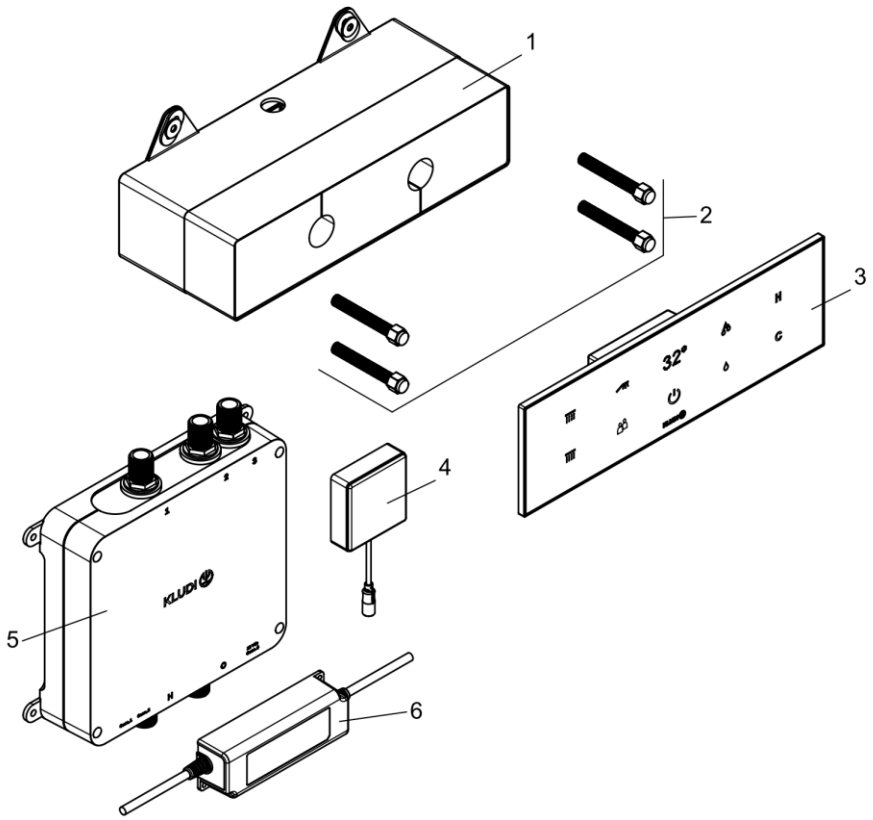

38310G1-00		KLUDI-TOUCHTRONIC DISPLAY ELEKTR.UP-THM	KLUDI TOUCH TRONIC DISPLAY
1	7727000-00	UP-BOX F. ELEKTR. UP-ARMATUR	CONCEALED BOX F. ELECTR. MIXERS
2	7727900-00	BEFESTIGUNGSSCHR. MAGNETISCH(4 STK	MAGNETIC FASTENING SCREWS (4 PIECES)
3	7727400-00	TOUCH TRONIC DISPLAY	TOUCH TRONIC DISPLAY
4	7727300-00	WI FI MODUL	WI FI MODUL
5	7727200-00	ELEKTRONISCHE MISCHEINH. 3 ABGÄNGE	ELEKTRONISCHE MISCHEINH. 3 ABGÄNGE
6	7727700-00	NETZTEIL F. ELEKTR. UP-ARMATUREN	POWER SUPPLY F. CONC. ELECTR. MIXERS

KLUDI