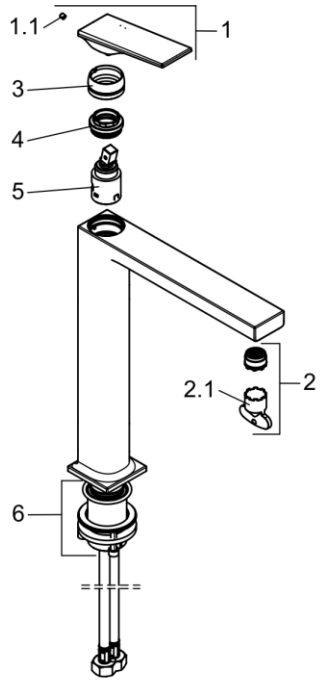

54298N575		Waschschüssel-Einhandmischer DN 15	single lever washbowl mixer DN 15
1	78905N5-00	HEBEL DECUS	LEVER DECUS
1.1	91726335-00	GEWINDESTIFT	GRUB SCREW
2	7509300-00	STRAHLREGLER	AERATOR
2.1	93104000-00	STRAHLREGLERSCHLÜSSEL	WRENCH FOR AERATOR
3	924010N5-00	ABDECKKAPPE	COVER CAP
4	92127137-00	SPANNSCHRAUBE	FASTENING SCREW
5	7202200-00	STEUEREINHEIT	CERAMIC CARTRIDGE
6	7689200-00	BEFESTIGUNGSSATZ	MOUNTING KIT

KLUDI