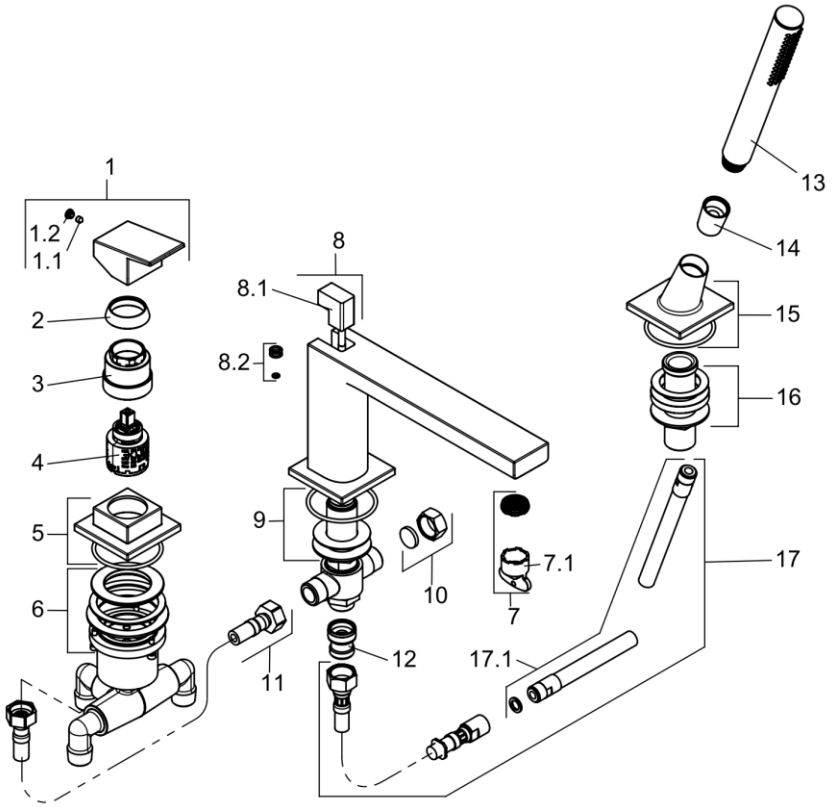

54448N575		Wannenfüll- und Brause-Einhandmischer	single lever bath and shower mixer DN 15
1	78952N5-00	HEBEL DECUS	LEVER DECUS
1.1	92204601-00	GEWINDESTIFT	GRUB SCREW
1.2	930197N5-00	STOPFEN	PLUG
2	921282N5-00	ABDECKKAPPE	COVER CAP
3	92129737-00	SCHRAUBHÜLSE	SCREW SLEEVE
4	7623000-00	STEUEREINHEIT	CERAMIC CARTRIDGE
5	79011N5-00	ROSETTE	ESCUTCHEON
6	7460900-00	BEFESTIGUNGSSATZ	MOUNTING KIT
7	7417900-00	STRAHLREGLER	AERATOR
7.1	93087600-00	STRAHLREGLERSCHLÜSSEL	WRENCH FOR AERATOR
8	79030N5-00	UMSTELLUNG	DIVERTER
8.1	79031N5-00	UMSTELLGRIFF	DIVERTER HANDLE
8.2	7903200-00	DICHTUNGSSATZ	SEALING SET
9	7460800-00	BEFESTIGUNGSSATZ	MOUNTING KIT
10	7564200-00	VERSCHLUSSMUTTER	SCREW PLUG
11	7544605-00	DRUCKSCHLAUCH	PRESSURE HOSE
12	7642000-00	RÜCKFLUSSVERSCHRAUBUNG	BACK FLOW PREVENTER COUPLING
13	39120N5-00	HANDBRAUSE	HANDSHOWER
14	920616N5-00	KONUSHÜLSE	CONUS SLEEVE
15	79006N5-00	ROSETTE	ESCUTCHEON
16	7460600-00	BEFESTIGUNGSSATZ	MOUNTING KIT

KLUDI

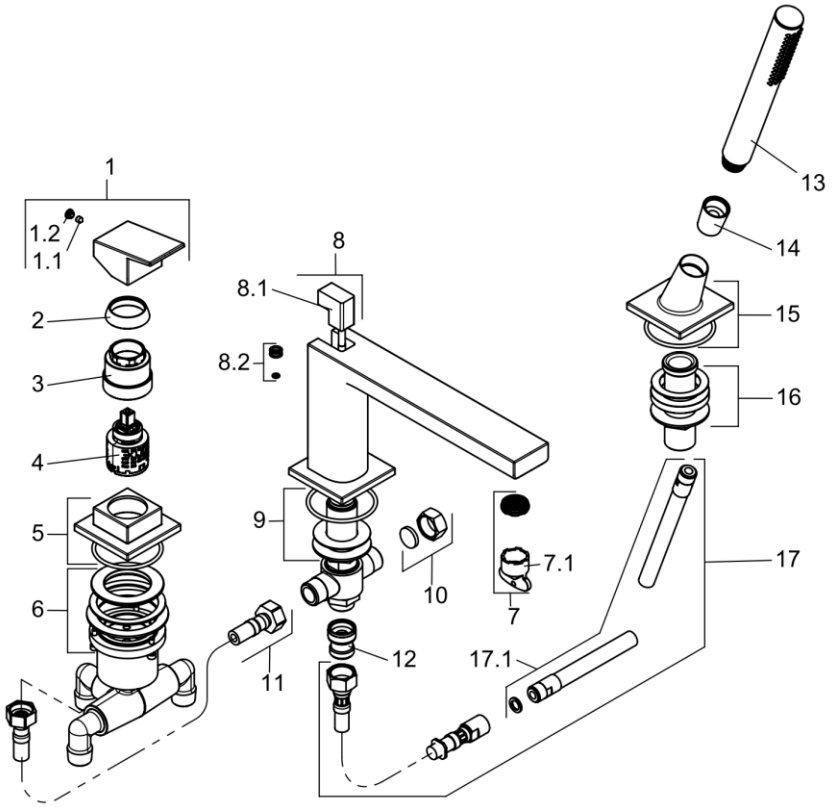

54448N575		Wannenfüll- und Brause-Einhandmischer	single lever bath and shower mixer DN 15
17	7680400-00	BRAUSESCHLAUCH	SHOWER HOSE
17.1	7668305-00	BRAUSESCHLAUCH	SHOWER HOSE