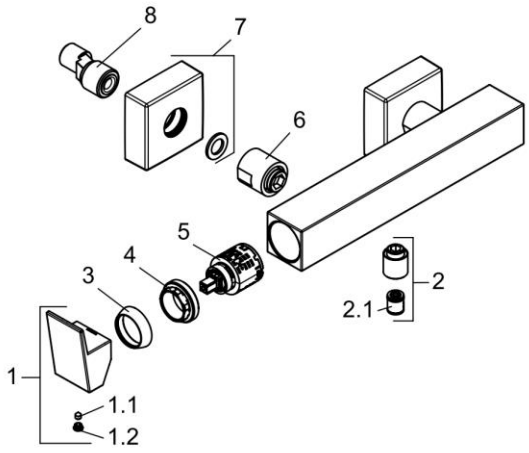

54831N275		Brause-Einhandmischer DN 15	single lever shower mixer DN 15
1	78919N2-00	HEBEL DECUS	LEVER DECUS
1.1	92204601-00	GEWINDESTIFT	GRUB SCREW
1.2	930197N2-00	STOPFEN	PLUG
2	73646N2-00	BRAUSEANSCHLUSSNIPPEL	SHOWER CONNECTING NIPPLE
2.1	7510600-00	RÜCKFLUSSVERHINDERER	BACK FLOW PREVENTER
3	921282N2-00	ABDECKKAPPE	COVER CAP
4	92128137-00	SPANNSCHRAUBE	FASTENING SCREW
5	7623000-00	STEUEREINHEIT	CERAMIC CARTRIDGE
6	79002N2-00	WANDARMATURENANSCHLUSS	WALL CONNECTING NIPPLE
7	79003N2-00	ROSETTE	ESCUTCHEON
8	7655100-00	S - ANSCHLUSS	S - CONNECTIONS

KLUDI