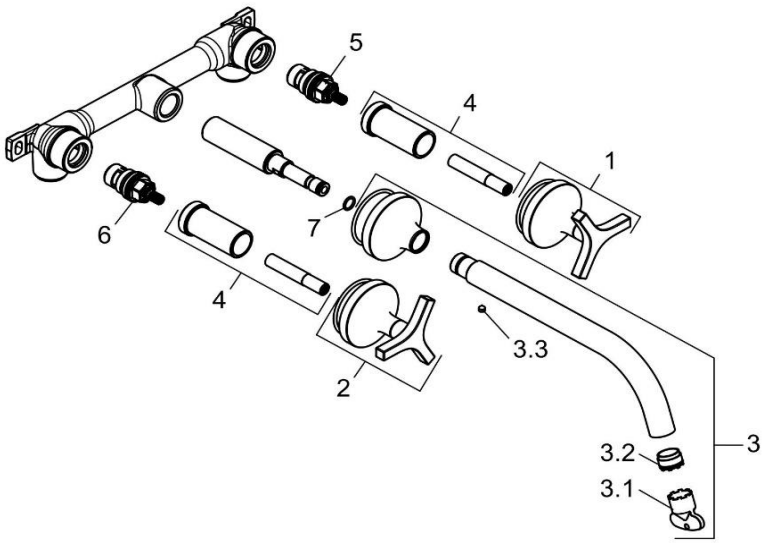

201460539		Waschtisch-Wandarmatur DN 15	wall mounted basin mixer DN 15
1	7378805-00	GRIFF C - NOVA FONTE	HANDLE C - NOVA FONTE
2	7378905-00	GRIFF H - NOVA FONTE	HANDLE H - NOVA FONTE
3	7379105-00	AUSLAUF	SPOUT
3.1	93104000-00	STRAHLREGLERSCHLÜSSEL	WRENCH FOR AERATOR
3.2	7372100-00	STRAHLREGLER	AERATOR
3.3	92234135-00	GEWINDESTIFT	GRUB SCREW
4	7378537-00	VERLÄNGERUNG	EXTENSION
5	7667600-00	KERAMIK - OBERTEIL	CERAMIC HEAD PART
6	7663900-00	KERAMIK - OBERTEIL	CERAMIC HEAD PART
7	82518011-00	O - RING	O-RING