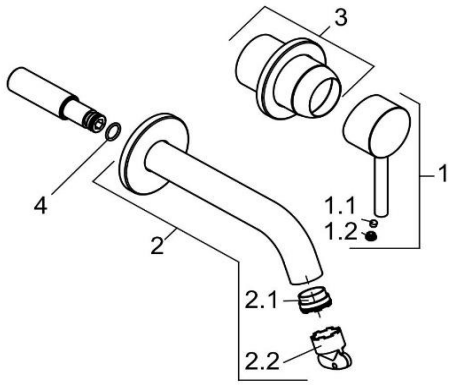

382443976		Waschtisch-Wandarmatur DN 15	wall mounted basin mixer DN 15
1	7373139-00	HEBEL BOZZ	LEVER BOZZ
1.1	92204601-00	GEWINDESTIFT	GRUB SCREW
1.2	93019739-00	STOPFEN	PLUG
2	7374439-00	AUSLAUF	SPOUT
2.1	7881000-00	STRAHLREGLER	AERATOR
2.2	93087600-00	STRAHLREGLERSCHLÜSSEL	WRENCH FOR AERATOR
3	7374639-00	ABDECKHÜLSE + ROSETTE	COVER SLEEVE + ESCUTCHEON
4	82520311-00	O - RING	O-RING

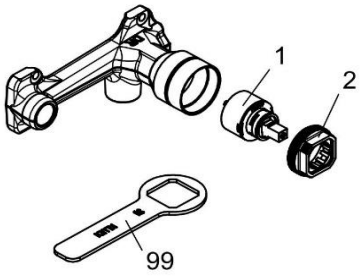

38243		Rohbau-Set DN 15	installation set DN 15
1	7560500-00	STEUEREINHEIT	CERAMIC CARTRIDGE
2	82311500-00	SPANNSCHRAUBE	FASTENING SCREW
99	92907700-00	SPANNSCHRAUBENSCHLÜSSEL	WRENCH FOR FASTENING SCREW