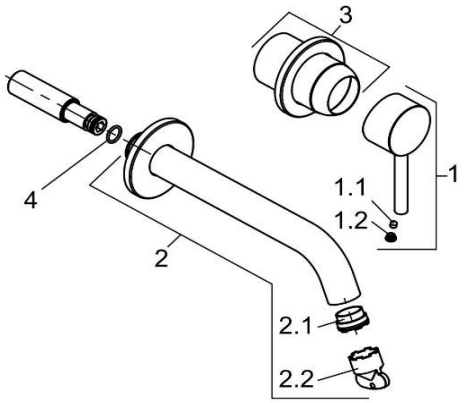

382455376		Unterputz-Waschtisch-Zweiloch-Wand- Einhandmischer	concealed two hole wall mounted basin mixer
1	7373153-00	HEBEL BOZZ	LEVER BOZZ
1.1	92204601-00	GEWINDESTIFT	GRUB SCREW
1.2	93019753-00	STOPFEN	PLUG
2	7374553-00	AUSLAUF	SPOUT
2.1	7881000-00	STRAHLREGLER	AERATOR
2.2	93087600-00	STRAHLREGLERSCHLÜSSEL	WRENCH FOR AERATOR
3	7374653-00	ABDECKHÜLSE + ROSETTE	COVER SLEEVE + ESCUTCHEON
4	82520311-00	O - RING	O - RING

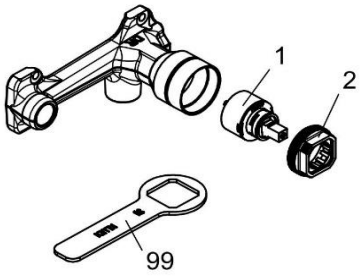

38243		Rohbau-Set DN 15	installation set DN 15
1	7560500-00	STEUEREINHEIT	CERAMIC CARTRIDGE
2	82311500-00	SPANNSCHRAUBE	FASTENING SCREW
99	92907700-00	SPANNSCHRAUBENSCHLÜSSEL	WRENCH FOR FASTENING SCREW