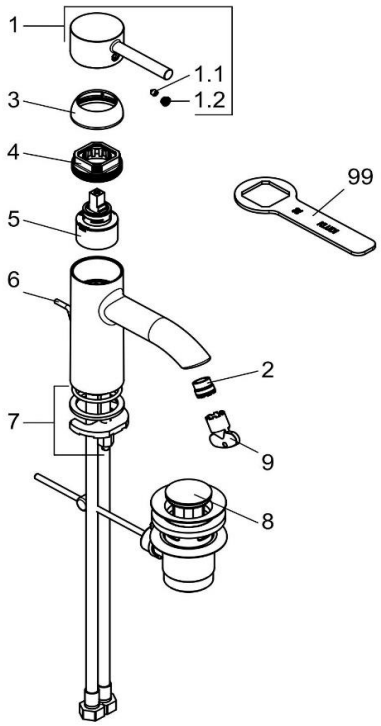

A-PAL 19/0328

382920576		Waschtisch-Einhandmischer DN 15	single lever basin mixer DN 15
1	7373105-00	HEBEL BOZZ	LEVER BOZZ
1.1	92204601-00	GEWINDESTIFT	GRUB SCREW
1.2	93089705b-00	STOPFEN	PLUG
2	7323100-00	STRAHLREGLER	AERATOR
3	93018605-00	ABDECKKAPPE	COVER CAP
4	82311500-00	SPANNSCHRAUBE	FASTENING SCREW
5	7560500-00	STEUEREINHEIT	CERAMIC CARTRIDGE
6	91701505-00	ZUGSTANGE	LIFT ROD
7	7459400-00	BEFESTIGUNGSSATZ	MOUNTING KIT
8	7654505-00	ABLAUFGARNITUR	POP UP WASTE
9	93069300-00	STRAHLREGLERSCHLÜSSEL	WRENCH FOR AERATOR
99	92907700-00	SPANNSCHRAUBENSCHLÜSSEL	WRENCH FOR FASTENING SCREW