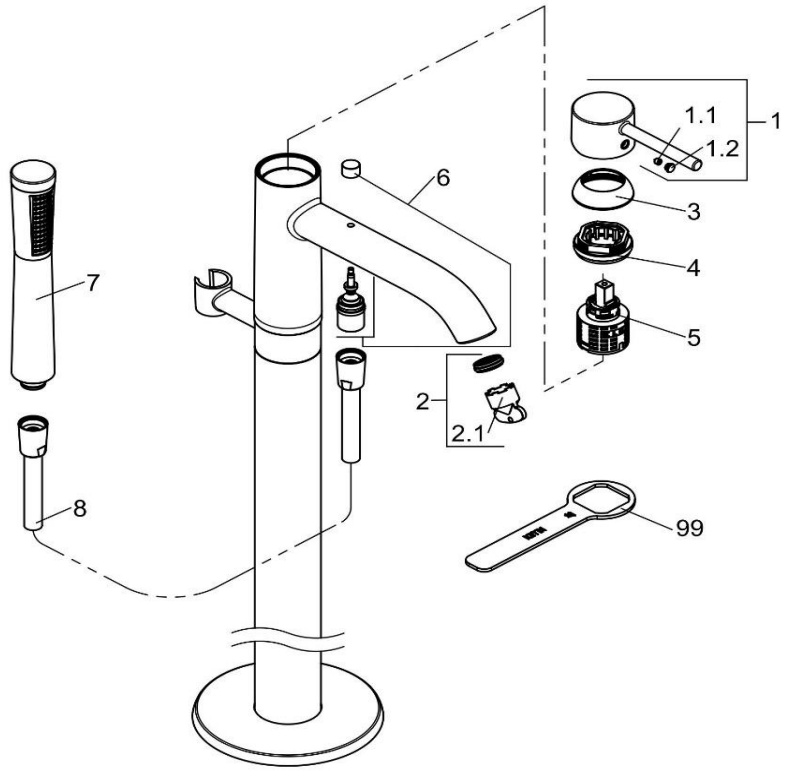

385900576		Wannenfüll-und Brausearmatur DN 15	bath- and shower mixer DN 15
1	7673005-00	HEBEL BOZZ	LEVER BOZZ
1.1	92204601-00	GEWINDESTIFT	GRUB SCREW
1.2	93019705-00	STOPFEN	PLUG
2	7417900-00	STRAHLREGLER	AERATOR
2.1	93087600-00	STRAHLREGLERSCHLÜSSEL	WRENCH FOR AERATOR
3	93065205-00	ABDECKKAPPE	COVER CAP
4	93065100-00	SPANNSCHRAUBE	FASTENING SCREW
5	7685600-00	STEUEREINHEIT	CERAMIC CARTRIDGE
6	7465905-00	UMSTELLUNG	DIVERTER
7	3910005-00	HANDBRAUSE	HANDSHOWER
8	6107105-00	BRAUSESCHLAUCH	SHOWER HOSE
99	92912800-00	SPANNSCHRAUBENSCHLÜSSEL	WRENCH FOR FASTENING SCREW