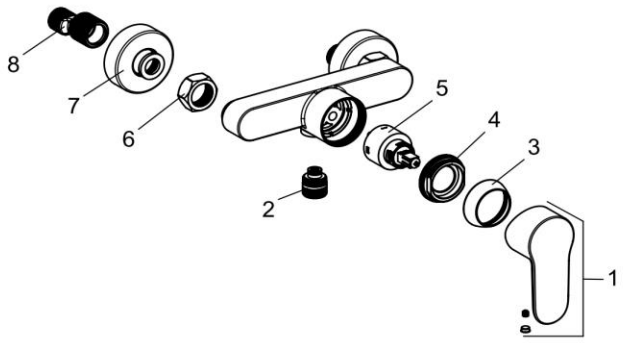

388410549

79 02 955		sanibel 1001-Brausearmatur DN 15	sanibel 1001 shower mixer
1	7207105-49	HEBEL SANIBEL	HEBEL SANIBEL
2	7208905-00	BRAUSEANSCHLUSSNIPPEL	SHOWER CONNECTING NIPPLE
3	7209405-00	ABDECKKAPPE	COVER CAP
4	7209500-00	SPANNSCHRAUBE	FASTENING SCREW
5	7209300-00	STEUEREINHEIT	CERAMIC CARTRIDGE
6	7209805-00	WANDARMATURENANSCHLUSS	WALL CONNECTING NIPPLE
7	7209905-00	ROSETTE	ESCUTCHEON
8	7210000-00	S - ANSCHLUSS	S - CONNECTIONS