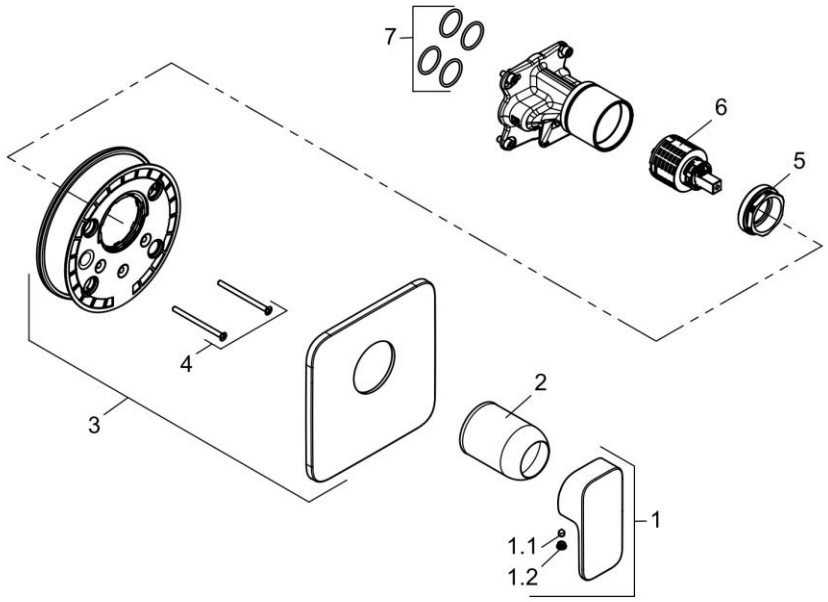

427555375		Unterputz-Brause-Einhandmischer	concealed single lever shower mixer
1	7891653-00	HEBEL RENON	LEVER RENON
1.1	92204601-00	GEWINDESTIFT	GRUB SCREW
1.2	93019753-00	STOPFEN	PLUG
2	92059153-00	ABDECKHÜLSE	COVER SLEEVE
3	7215553-00	UP - ROSETTE	ESCUTCHEON, CONCEALED
4	7204035-00	SCHRAUBEN SET	SCREW SET
5	92266837-00	SPANNSCHRAUBE	FASTENING SCREW
6	7685600-00	STEUEREINHEIT	CERAMIC CARTRIDGE
7	7301100-00	DICHTUNGSSATZ	SEALING SET