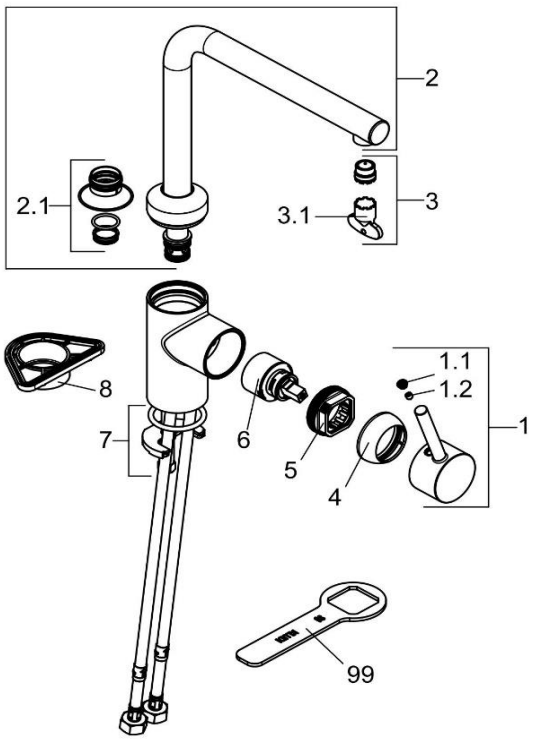

428140577		Spültisch-Einhandmischer DN 15	single lever sink mixer DN 15
1	7489205-00	HEBEL	LEVER
1.1	93089705B-00	STOPFEN	PLUG
1.2	92204601-00	GEWINDESTIFT	GRUB SCREW
2	7489105-00	AUSLAUF	SPOUT
2.1	7301900-00	DICHTUNGSSATZ	SEALING SET
3	7301700-00	STRAHLREGLER	AERATOR
3.1	93069300-00	STRAHLREGLERSCHLÜSSEL	WRENCH FOR AERATOR
4	93018605-00	ABDECKKAPPE	COVER CAP
5	82311500-00	SPANNSCHRAUBE	FASTENING SCREW
6	7560500-00	STEUEREINHEIT	CERAMIC CARTRIDGE
7	7433500-00	BEFESTIGUNGSSATZ	MOUNTING KIT
8	93001600-00	VERSTÄRKUNGSPLATTE	STABILIZER PLATE
99	92907700-00	SPANNSCHRAUBENSCHLÜSSEL	WRENCH FOR FASTENING SCREW