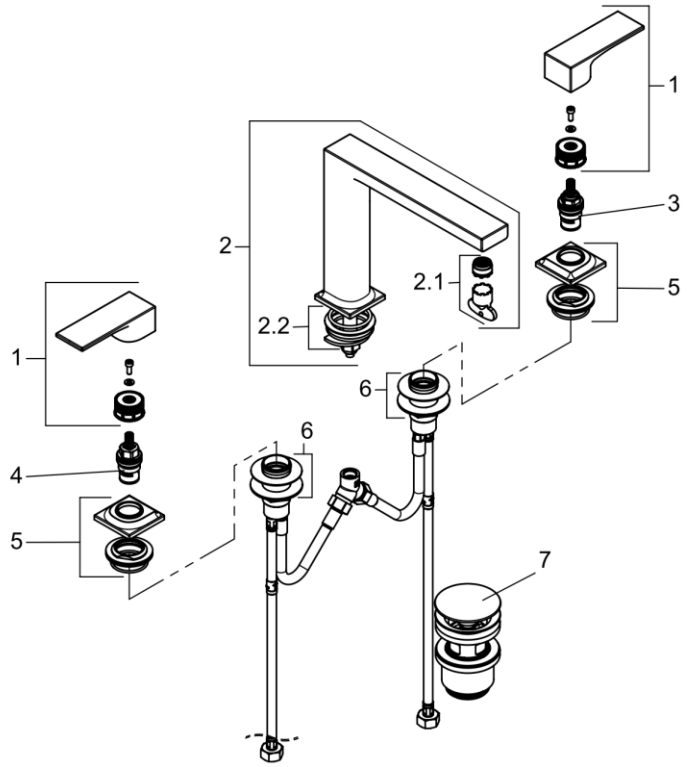

543935375		Waschtisch-Dreilocharmatur DN 15	three-hole basin mixer DN 15
1	7900153-00	HEBEL - SET DECUS	LEVER - SET DECUS
2	7901453-00	AUSLAUF	SPOUT
2.1	7509300-00	STRAHLREGLER	AERATOR
2.2	7900800-00	BEFESTIGUNGSSATZ	MOUNTING KIT
3	7505500-00	KERAMIK - OBERTEIL	CERAMIC HEAD PART
4	7505400-00	KERAMIK - OBERTEIL	CERAMIC HEAD PART
5	7900953-00	ROSETTE	ESCUTCHEON
6	7670200-00	BEFESTIGUNGSSATZ	MOUNTING KIT
7	1042653-00	PUSH OPEN VENTIL	PUSH OPEN VALVE