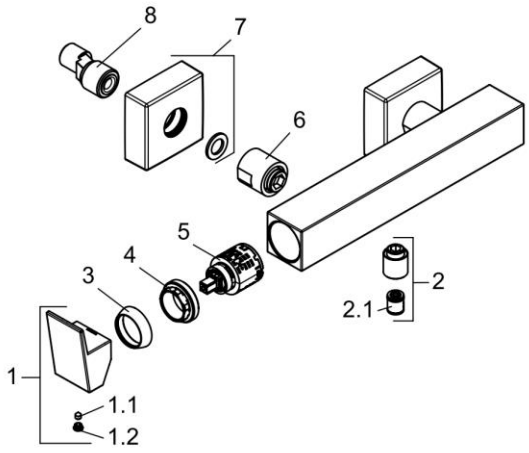

548315375		Brause-Einhandmischer DN 15	single lever shower mixer DN 15
1	7891953-00	HEBEL DECUS	LEVER DECUS
1.1	92204601-00	GEWINDESTIFT	GRUB SCREW
1.2	93019753-00	STOPFEN	PLUG
2	7364653-00	BRAUSEANSCHLUSSNIPPEL	SHOWER CONNECTING NIPPLE
2.1	7510600-00	RÜCKFLUSSVERHINDERER	BACK FLOW PREVENTER
3	92128253-00	ABDECKKAPPE	COVER CAP
4	92128137-00	SPANNSCHRAUBE	FASTENING SCREW
5	7623000-00	STEUEREINHEIT	CERAMIC CARTRIDGE
6	7900253-00	WANDARMATURENANSCHLUSS	WALL CONNECTING NIPPLE
7	7900353-00	ROSETTE	ESCUTCHEON
8	7655100-00	S - ANSCHLUSS	S - CONNECTIONS

KLUDI